输出端
(OUTPUT)

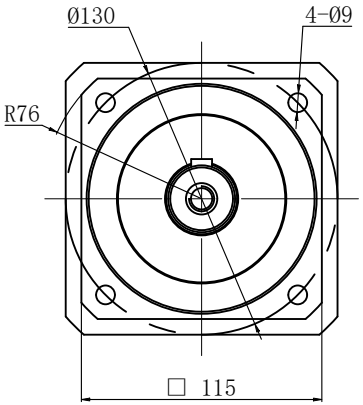

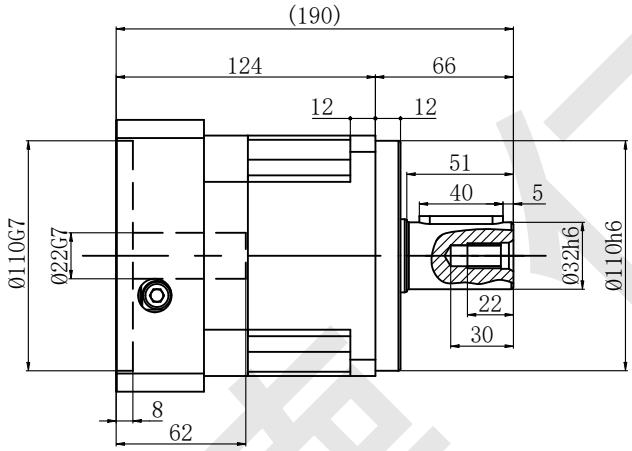

输入端
(INPUT)

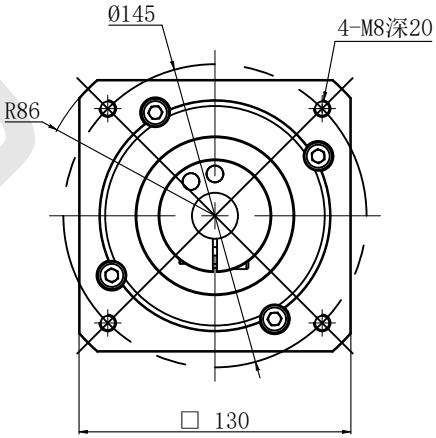

选择速比	i=
客户签字	

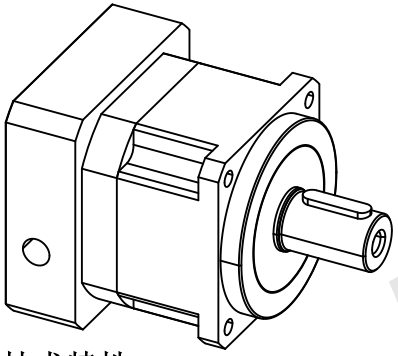

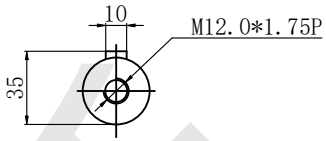

配电机尺寸：Ø22×58/Ø110×3mm/4-Ø9-Ø145

速比i	3	4	5	7	10						
额定输出扭矩Nm	290	300	290	270	220						
最大输出扭矩Nm	3倍额定输出扭矩										
转动惯量Kgcm^2	2.35	1.66	1.5	1.45	1.41						

技术特性：

额定输入转速：4000rpm
最大输入转速：8000rpm
最大径向负载：3420N
最大轴向负载：2650N
平均使用寿命：20000h
满载效率：97%

回程间隙：P0≤1 P1≤3 P2≤5
工作温度：-10℃～+90℃
防护等级：IP65
安装方式：任意
润滑方式：合成脂润滑(长效润滑)

标记	处数	分区	更改文件号	签名	年月日
设计			标准化		
绘图			校对		
审核					
工艺			批准		

外形图

PGH115-L1-[ ]-P2

视角			
版本	重量	数量	比例
A1			

22*58-110-145-M8
标准32轴-凸台12

2023.04.26

ATG
艾特技

祥德亿